Formulaire de demande - Annoter le plan

(Ajouter vos commentaires sur le plan - Conception modulable et sur mesure)

PTCF
PLASTIQUES TECHNIQUES
CONCEPTION FABRICATION

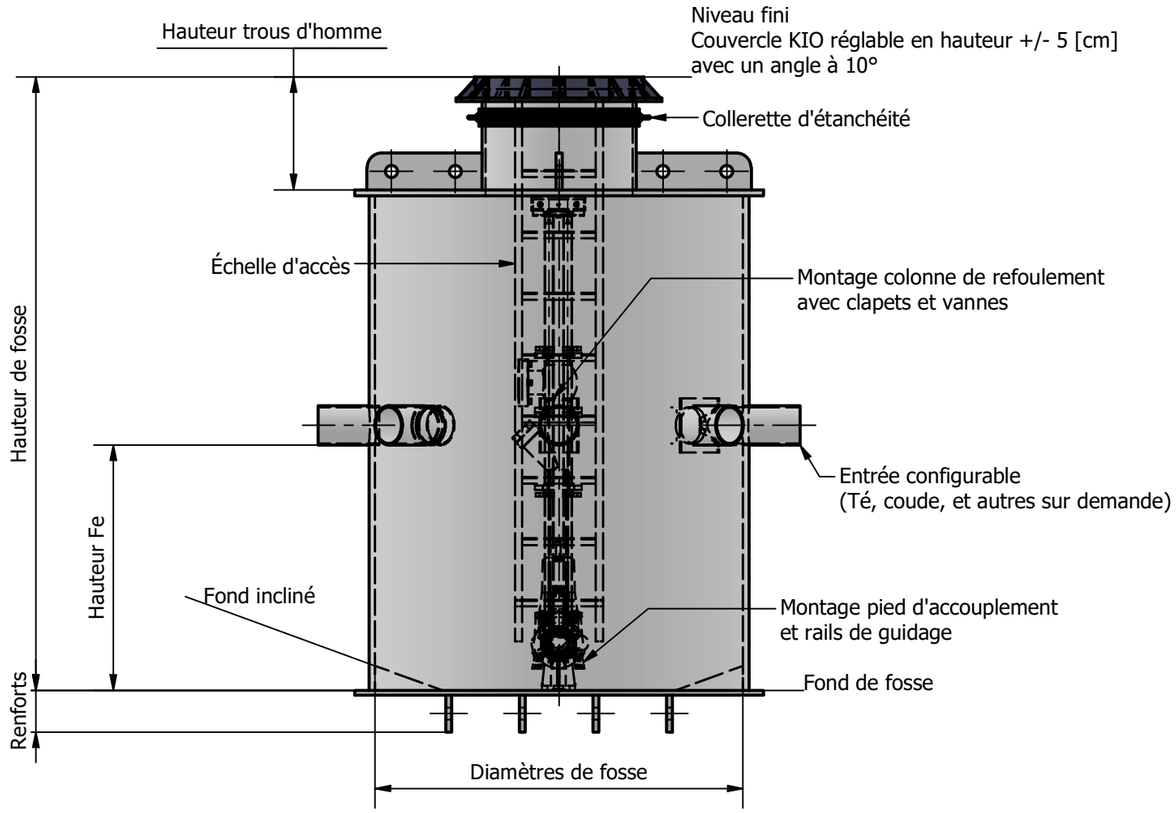

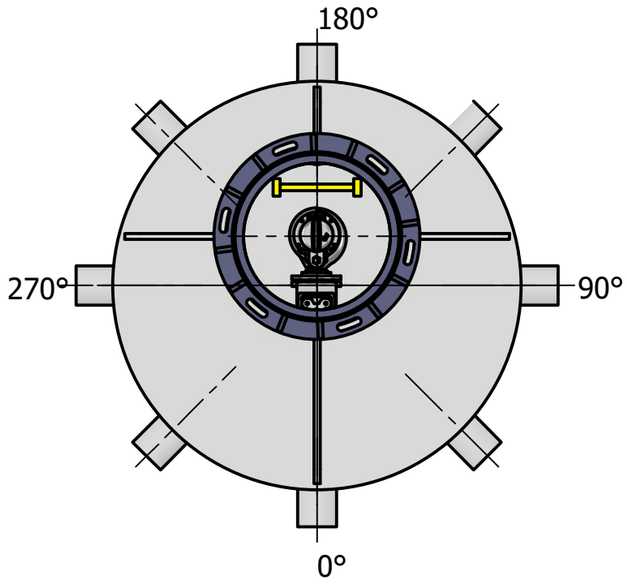

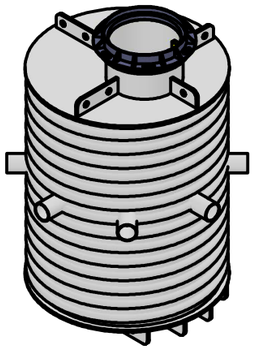

☐Demande d'offre ☐Commande

Client :_____ **Chantier :**_____ **Contact :**_____

Diamètre fosse : _____ [mm]
Nombre couvercle : ☐1 ☐2 ☐3
Diamètre couvercle : ☐KIO 800 DN600 ☐KIO 1100 DN900
Classe de résistance : ☐C250 ☐D400
Hauteur trous d'homme : _____ [mm]

Nombre de pompe : ☐1 ☐2
Pompe : ☐sur socle ☐sur pied d'accouplement
Montage pied d'accouplement : ☐oui ☐non
Montage clapets et vannes : ☐oui ☐non

Collerette d'étanchéité : ☐oui ☐non
Échelle d'accès : ☐oui ☐non
Fond incliné : ☐oui ☐non

Nappe phréatique : ☐oui ☐non
Zone carrossable : ☐oui ☐non
Matière fécale : ☐oui ☐non

FICHE TECH. - FOSSE DE RELEVAGE PEHD

Paramètres	Ø [mm]	Hauteur Fe [mm] ou altimétrie ->	Altitude Fe [m]	Position Angulaire
Couvercle	x			x
Fond de fosse	x			x
Entrée 1				
Entrée 2				
Entrée 3				
Entrée 4				
Entrée 5				
Ventilation				
Electricité				
Refoulement 1				
Refoulement 2				
Refoulement vertical				

Représentant: F.BENNAFLA
Tel représentant: +41 78 805 95 45
N°offre:

Dimensions à valider selon la pompe.
Pompes et accessoires à fournir
1 semaine avant livraison.

Echelle:1:20	**Déscription:** Fosse de relevage PEHD		**Matière:**
	Client:	**Chantier:**	**Masse ~ :** N/A
PTCF PLASTIQUES TECHNIQUES CONCEPTION FABRICATION	**Société:** PTCF - Sàrl Chemin de Ballègue 22 1066 Epalinges Email: info@ptcf.ch Mobile : +41 (0)78 805 95 45		**Etat de la conception** En cours
Feuille: A3	**Conçu par:** FBE	**Approbation:** FBE / **Date:**	**Révision:** A